()

第1試合場

- （千葉市）大西希望 1
- （君木）工藤愛衣 2
- （山武）吉村綺笑 3
- （浦安市）玉井凪 4
- （柏市）古野栞菜 5
- （旭）伊藤百花 6
- （君木）井石愛菜 7
- （船橋市）飯塚凜 8
- （君木）牟田絆 9
- （館山）高橋佑妃 10
- （成田）酒井紫 11
- （君木）小川真生 12
- （市原市）川崎沙月 13
- （船橋市）高須愛梨 14
- （山武）秋葉ほのか 15
- （君木）土井清佳 16
- （我孫子市）森元南々子 17
- （成田）日野涼香 18
- （市川市）笠井咲代 19
- （君木）山口玲奈香 20
- （山武）森川紗那 21
- （松戸市）中島理歩 22
- （君木）松本佳倫 23
- （習志野市）蒔田亜美 24
- （香取）山口ななみ 25

⑩ 吉村（1 vs 2）
① 吉村（2 vs 3）　不戦勝
⑱ 玉井（吉村 vs 玉井）
② 玉井（4 vs 5）
⑪ 玉井（玉井 vs 玉井）
不戦勝
③ 伊藤（6 vs 7）
㉒ 玉井（玉井 vs 玉井）

⑫ 高橋（8 vs 9）
④ 高橋（10 vs 11）
⑲ 川崎（高橋 vs 川崎）
⑤ 酒井（11 vs 12）
⑬ 川崎（酒井 vs 13）

⑭ 土井（14 vs 15）
⑥ 土井（16 vs 17）
⑳ 笠井（土井 vs 笠井）
⑦ 森元（17 vs 18）
⑮ 笠井（森元 vs 19）

⑯ 中島（20 vs 21）
⑧ 中島（22 vs 23）
㉑ 中島（中島 vs 中島）
⑨ 蒔田（23 vs 24）
⑰ 蒔田（蒔田 vs 25）

㉓ 中島（玉井 vs 中島）
㉔ 玉井（玉井 vs 中島）

第2試合場

- 26 所和華奈（館山）
- 27 田中万結（安房）
- 28 青木萌香（君木）
- 29 前田凪（君木）
- 30 木村結（市川市）
- 31 鈴木瞳美（千葉市）
- 32 今泉円（君木）
- 33 増田晴日（船橋市）
- 34 吉清すみれ（夷隅）
- 35 日高葵稀（山武）
- 36 鈴木彩楓（君木）
- 37 丸山里桜（成田）
- 38 吉田愛美（習志野市）
- 39 理性院早絵（君木）
- 40 高橋未来（長生）
- 41 佐上楓（松戸市）
- 42 平山七波（旭）
- 43 崎尾野々花（山武）
- 44 石塚朋美（君木）
- 45 石井海緒里（成田）
- 46 小川梨心（匝瑳）
- 47 島田咲愛（館山）
- 48 高木智紗（柏市）
- 49 鬼塚彩乃（君木）

⑨ 所（26 vs 27）
① 田中（27 vs 28）
⑰ 鈴木（所 vs 鈴木）
② 木村（29 vs 30）
⑩ 鈴木（木村 vs 31）
㉑ 丸山（鈴木 vs 丸山）
⑪ 今泉（32 vs 吉清）
③ 吉清（33 vs 34）
⑱ 丸山（今泉 vs 丸山）
④ 日高（35 vs 36）
⑫ 丸山（日高 vs 37）
㉓ 丸山（丸山 vs 丸山）

⑬ 高橋（38 vs 高橋）
⑤ 高橋（39 vs 40）
⑲ 崎尾（高橋 vs 崎尾）
⑥ 平山（41 vs 42）
⑭ 崎尾（平山 vs 43）
㉒ 崎尾（崎尾 vs 崎尾）
⑮ 石塚（44 vs 小川）
⑦ 小川（45 vs 46）
⑳ 高木（石塚 vs 高木）
⑧ 高木（47 vs 48）
⑯ 高木（高木 vs 49）

丸山

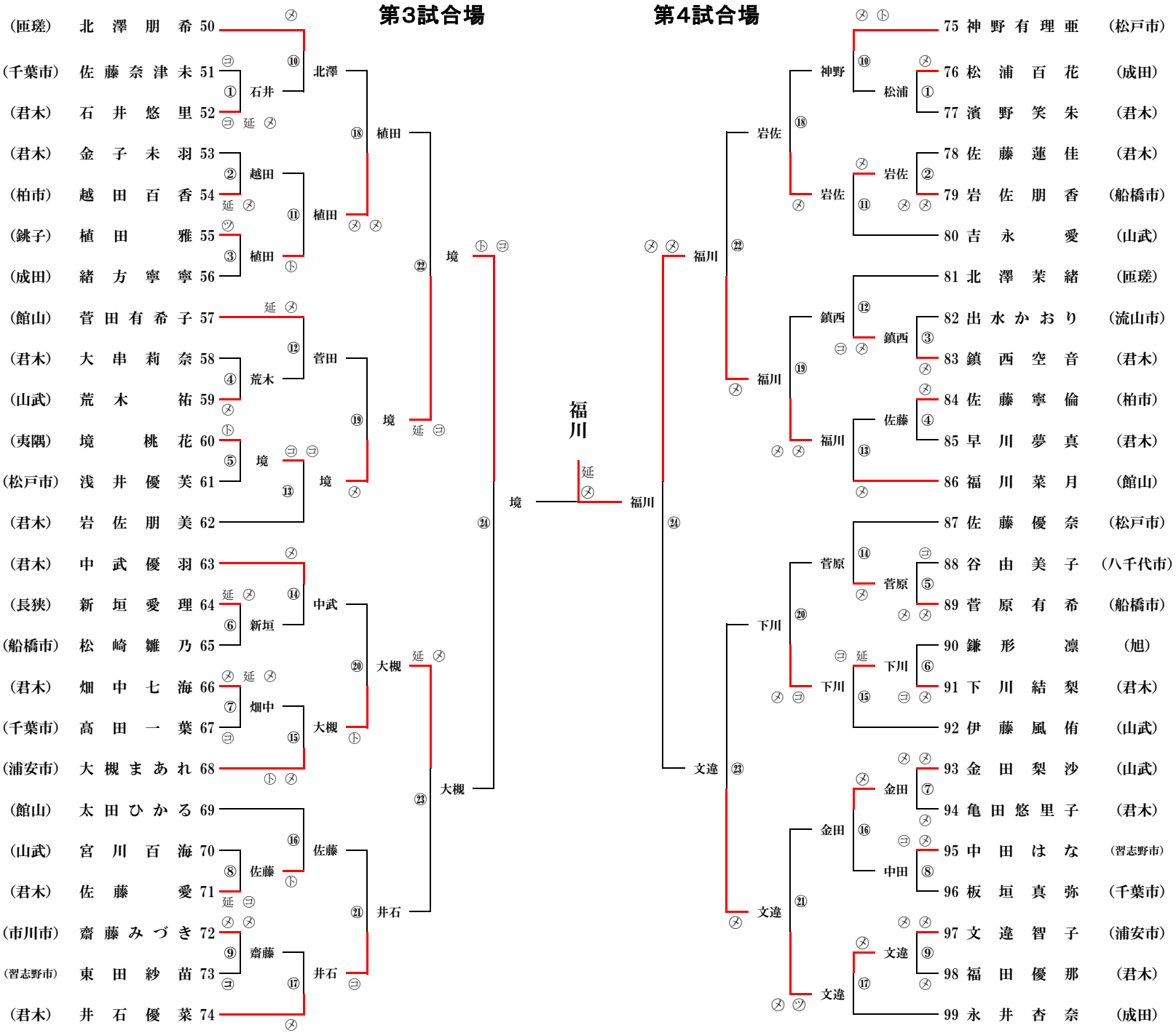
第3試合場
第4試合場
(匝瑳) 北澤朋希 50
(千葉市) 佐藤奈津未 51
(君木) 石井悠里 52
(君木) 金子未羽 53
(柏市) 越田百香 54
(銚子) 植田雅 55
(成田) 緒方寧寧 56
(館山) 菅田有希子 57
(君木) 大串莉奈 58
(山武) 荒木祐 59
(夷隅) 境桃花 60
(松戸市) 浅井優芙 61
(君木) 岩佐朋美 62
(君木) 中武優羽 63
(長狭) 新垣愛理 64
(船橋市) 松崎雛乃 65
(君木) 畑中七海 66
(千葉市) 高田一葉 67
(浦安市) 大槻まあれ 68
(館山) 太田ひかる 69
(山武) 宮川百海 70
(君木) 佐藤愛 71
(市川市) 齋藤みづき 72
(習志野市) 東田紗苗 73
(君木) 井石優菜 74
北澤
石井
越田
植田
植田
菅田
荒木
境
境
境
中武
新垣
大槻
畑中
大槻
佐藤
佐藤
齋藤
井石
井石
植田
境
境
大槻
井石
福川
境
福川
75 神野有理亜 (松戸市)
76 松浦百花 (成田)
77 濱野笑朱 (君木)
78 佐藤蓮佳 (君木)
79 岩佐朋香 (船橋市)
80 吉永愛 (山武)
81 北澤茉緒 (匝瑳)
82 出水かおり (流山市)
83 鎮西空音 (君木)
84 佐藤寧倫 (柏市)
85 早川夢真 (君木)
86 福川菜月 (館山)
87 佐藤優奈 (松戸市)
88 谷由美子 (八千代市)
89 菅原有希 (船橋市)
90 鎌形凛 (旭)
91 下川結梨 (君木)
92 伊藤風侑 (山武)
93 金田梨沙 (山武)
94 亀田悠里子 (君木)
95 中田はな (習志野市)
96 板垣真弥 (千葉市)
97 文違智子 (浦安市)
98 福田優那 (君木)
99 永井杏奈 (成田)
神野
松浦
岩佐
岩佐
岩佐
鎮西
鎮西
福川
福川
佐藤
菅原
菅原
下川
下川
金田
金田
中田
文違
文違
文違
福川
福川
文違